1点アナログ出力

基板 UL1DA-V/A
ユニット SU1DA-V/A

伝送ラインのアナログ信号を電圧(DC0～5V)または電流(DC0～20mA)で出力します。
ディップスイッチでポーリングアドレス(1～239)、ジャンパーピンでポーリングアドレス内の順番(1～8)を設定します。
複数設置した場合でも同じアナログ信号を減衰無く出力できます。

UL1DA-V/A

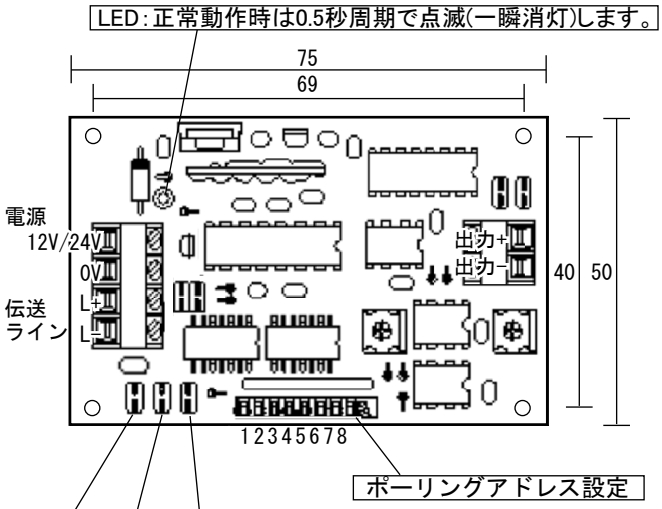

SU1DA-V/A

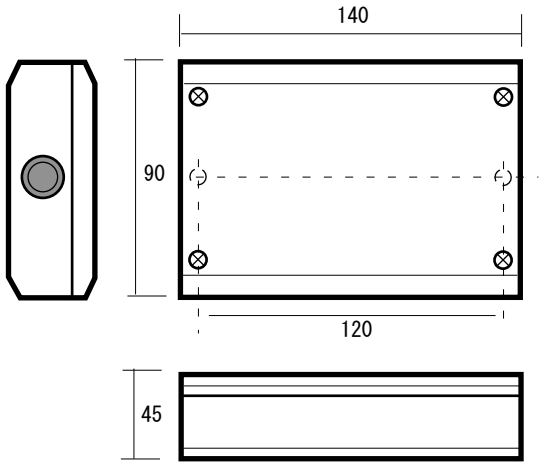

JP8-2 JP8-1 JP8-0

ポーリングアドレス(1～250)内の順番(1～8)をジャンパーピンで設定します。

順　番	1	2	3	4	5	6	7	8
JP8-0		ON		ON		ON		ON
JP8-1			ON	ON			ON	ON
JP8-2					ON	ON	ON	ON

１つの入力を複数出力できます

伝送ライン上のどこで何点出力しても減衰することはありません。

〈使用例〉

DC4-20mA等で入力した温度・流量・風速等を別々の建屋でメーター表示

伝送ラインを直接監視・記録

入力された伝送ライン上のアナログ値を直接パソコン等で監視・記録することもできます。
監視・計測用ソフトMGM(マルチ・グラフ・モニター)もございます。

仕 様

型　　番	UL1DA-V	UL1DA-A	SU1DA-V	SU1DA-A
電源電圧	DC 12～24V			
消費電流	100mA			
動作環境	-10℃～60℃(結露なきこと)			
出力	DC 0～5V	DC 0～20mA	DC 0～5V	DC 0～20mA
負荷抵抗	1kΩ以上	500Ω以下	1kΩ以上	500Ω以下
分解能	12ビット(4,096)			
精度	0.25%FS			
寸法(mm)	横75×縦56×高25		横140×縦90×高45	
質量(材質)	約80g		約280g(合成樹脂)	

※ノイズが大きな環境でお使いの場合や出力側の距離を延ばして使用する場合はアイソレーション(絶縁)してください。